电路图

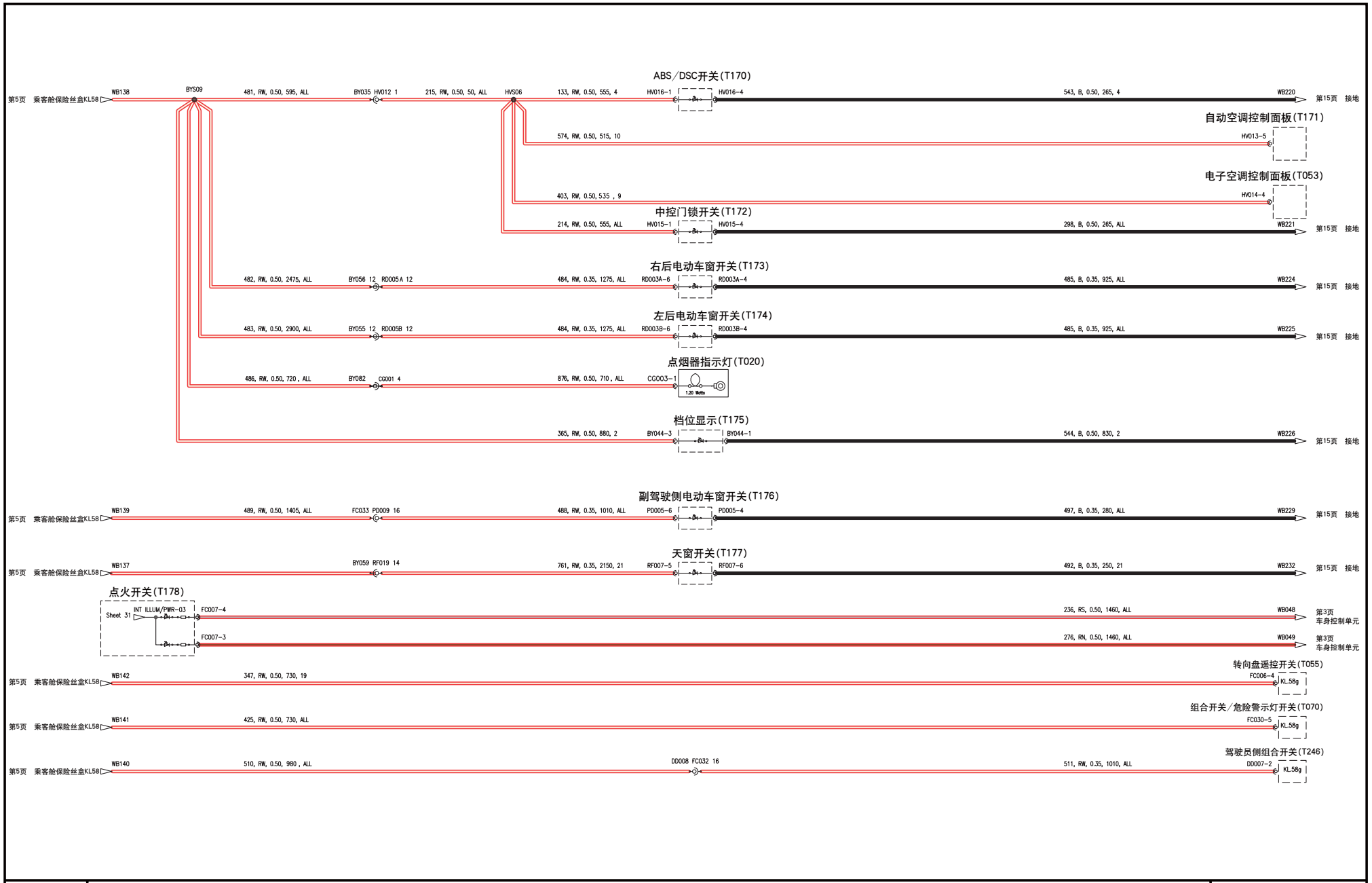
ABS/DSC开关(T170)
自动空调控制面板(T171)
电子空调控制面板(T053)
中控门锁开关(T172)
右后电动车窗开关(T173)
左后电动车窗开关(T174)
点烟器指示灯(T020)
档位显示(T175)
副驾驶侧电动车窗开关(T176)
天窗开关(T177)
点火开关(T178)
转向盘遥控开关(T055)
组合开关/危险警示灯开关(T070)
驾驶员侧组合开关(T246)
第5页 乘客舱保险丝盒KL58
第15页 接地
第3页 车身控制单元
WB138
BYS09
481, RW, 0.50, 595, ALL
BY035 HV012 1
215, RW, 0.50, 50, ALL
HVS06
133, RW, 0.50, 555, 4
HV016-1
HV016-4
543, B, 0.50, 265, 4
WB220
574, RW, 0.50, 515, 10
HV013-5
403, RW, 0.50, 535 , 9
HV014-4
214, RW, 0.50, 555, ALL
HV015-1
HV015-4
298, B, 0.50, 265, ALL
WB221
482, RW, 0.50, 2475, ALL
BY056 12 RD005A 12
484, RW, 0.35, 1275, ALL
RD003A-6
RD003A-4
485, B, 0.35, 925, ALL
WB224
483, RW, 0.50, 2900, ALL
BY055 12 RD005B 12
RD003B-6
RD003B-4
485, B, 0.35, 925, ALL
WB225
486, RW, 0.50, 720 , ALL
BY082 CG001 4
876, RW, 0.50, 710 , ALL
CG003-1
1.20 Watts
365, RW, 0.50, 880, 2
BY044-3
BY044-1
544, B, 0.50, 830, 2
WB226
WB139
489, RW, 0.50, 1405, ALL
FC033 PD009 16
488, RW, 0.35, 1010, ALL
PD005-6
PD005-4
497, B, 0.35, 280, ALL
WB229
WB137
BY059 RF019 14
761, RW, 0.35, 2150, 21
RF007-5
RF007-6
492, B, 0.35, 250, 21
WB232
INT ILLUM/PWR-03
Sheet 31
FC007-4
236, RS, 0.50, 1460, ALL
WB048
FC007-3
276, RN, 0.50, 1460, ALL
WB049
WB142
347, RW, 0.50, 730, 19
FC006-4
KL.58g
WB141
425, RW, 0.50, 730, ALL
FC030-5
WB140
510, RW, 0.50, 980 , ALL
DD008 FC032 16
511, RW, 0.35, 1010, ALL
DD007-2

内部照明

电路图

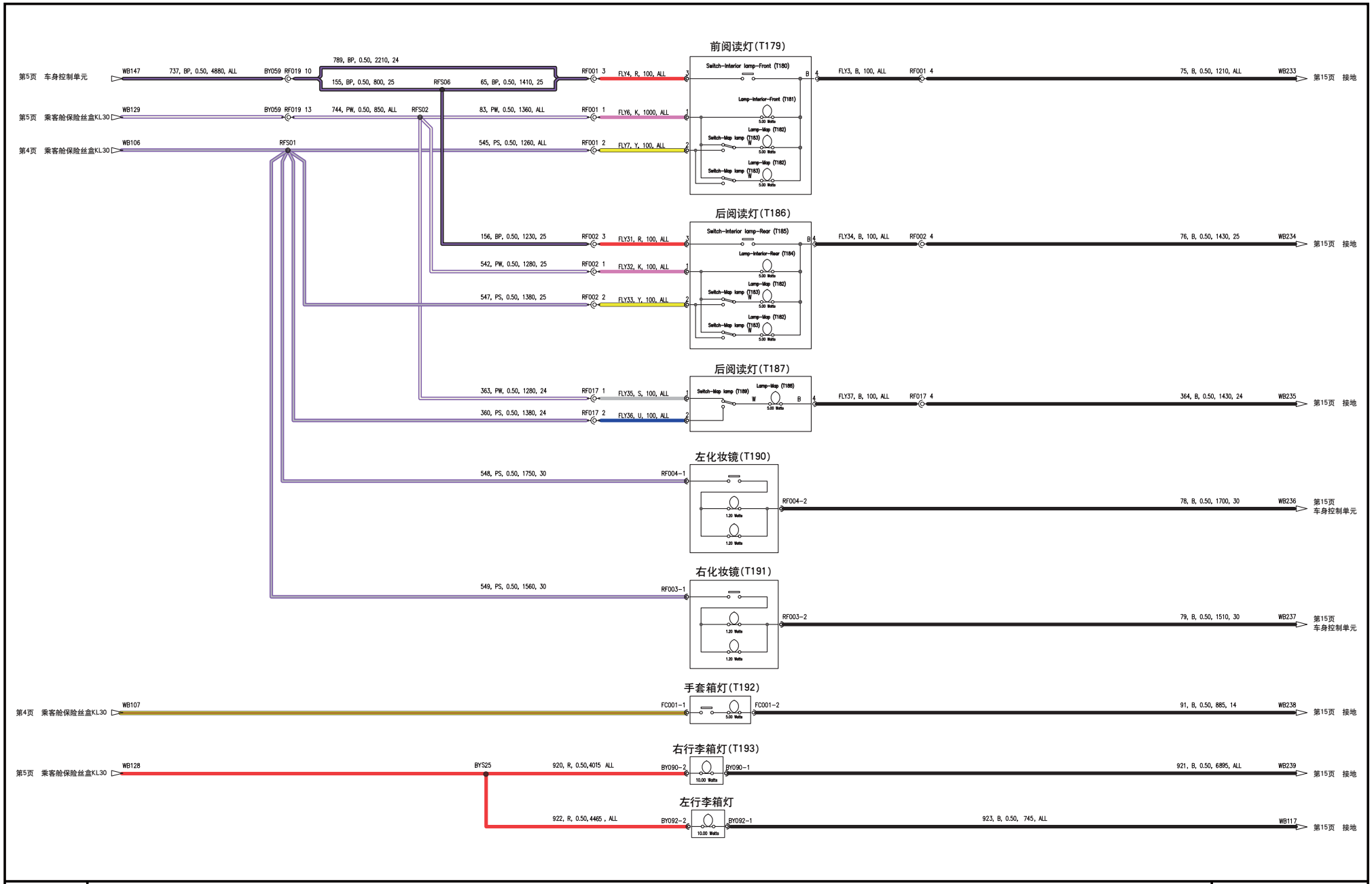
前阅读灯(T179)
后阅读灯(T186)
后阅读灯(T187)
左化妆镜(T190)
右化妆镜(T191)
手套箱灯(T192)
右行李箱灯(T193)
左行李箱灯
第5页 车身控制单元
第5页 乘客舱保险丝盒KL30
第4页 乘客舱保险丝盒KL30
第15页 接地
第15页 车身控制单元
WB147
737, BP, 0.50, 4880, ALL
BY059 RF019 10
789, BP, 0.50, 2210, 24
155, BP, 0.50, 800, 25
RFS06
65, BP, 0.50, 1410, 25
RF001 3
FLY4, R, 100, ALL
FLY3, B, 100, ALL
RF001 4
75, B, 0.50, 1210, ALL
WB233
WB129
BY059 RF019 13
744, PW, 0.50, 850, ALL
RFS02
83, PW, 0.50, 1360, ALL
RF001 1
FLY6, K, 1000, ALL
WB106
RFS01
545, PS, 0.50, 1260, ALL
RF001 2
FLY7, Y, 100, ALL
156, BP, 0.50, 1230, 25
RF002 3
FLY31, R, 100, ALL
FLY34, B, 100, ALL
RF002 4
76, B, 0.50, 1430, 25
WB234
542, PW, 0.50, 1280, 25
RF002 1
FLY32, K, 100, ALL
547, PS, 0.50, 1380, 25
RF002 2
FLY33, Y, 100, ALL
363, PW, 0.50, 1280, 24
RF017 1
FLY35, S, 100, ALL
FLY37, B, 100, ALL
RF017 4
364, B, 0.50, 1430, 24
WB235
360, PS, 0.50, 1380, 24
RF017 2
FLY36, U, 100, ALL
548, PS, 0.50, 1750, 30
RF004-1
RF004-2
78, B, 0.50, 1700, 30
WB236
549, PS, 0.50, 1560, 30
RF003-1
RF003-2
79, B, 0.50, 1510, 30
WB237
WB107
FC001-1
FC001-2
91, B, 0.50, 885, 14
WB238
WB128
BYS25
920, R, 0.50,4015 ALL
BY090-2
BY090-1
921, B, 0.50, 6895, ALL
WB239
922, R, 0.50,4465 , ALL
BY092-2
BY092-1
923, B, 0.50, 745, ALL
WB117

内部照明灯